МастерПрофи
www.master-mib.ru

+7(499)713-00-32
mas.profi@yandex.ru

Шторы МИРАЖ

Штора Мираж - это солнцезащитная, декоративная штора рулонного типа с оригинальным тканевым полотном.

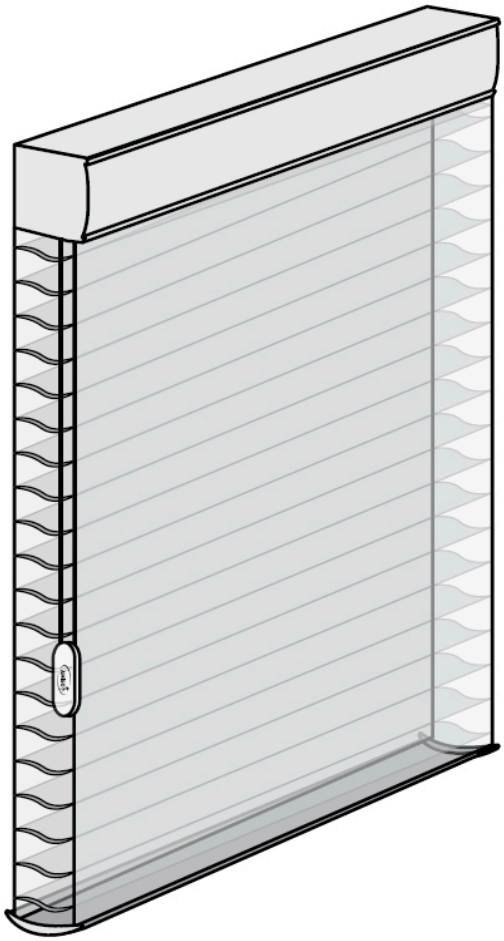

Ткань - 2х-слойная прозрачная вуаль с расположенными внутри цветными тканевыми ламелями, положение которых можно менять с помощью кордового механизма и таким образом регулировать освещение в помещении.

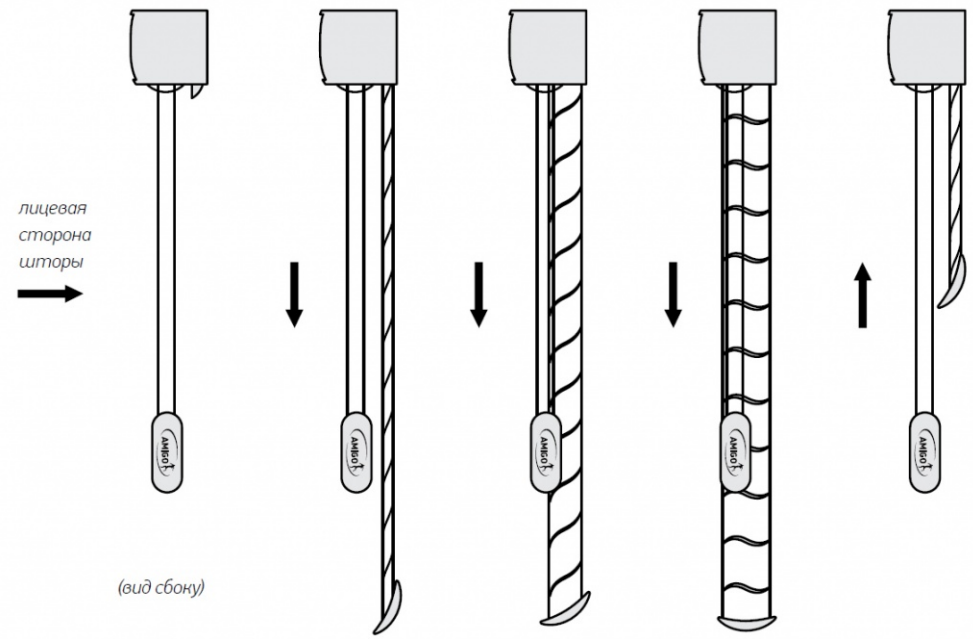

- Шторы Мираж марки Amigo® предназначены для установки снаружи/внутри проемов. Это свободновисящие модели (крепеж вверху).
- Подъем и опускание тканевого полотна осуществляется посредством шнура-петли, проходящей через блок управления, который может располагаться слева или справа.
- Поворот до 90° внутренних тканевых ламелей возможен только при опущенном наполную высоту полотне.
- Шнур-петля имеет несколько типоразмеров: 60, 80, 100, 120, 150 и 180 см (1/2 общей длины петли). При изготовлении шторы по умолчанию выбирается размер петли, составляющий не менее 2/3 высоты заказанного изделия.

Предельные размеры:

Шаг внутренних ламелей ткани, мм	Ширина, см		Высота, см		Максим. площадь, кв.м
	Миним.	Максим.	Миним.	Максим.	
25	30	270	50	200	3,75
55				300	8,0

Опции

- тканевая вставка в короб
- металлическая цепь

Замер и монтаж

При замерах готовых изделий нужно иметь в виду следующую особенность:

Высотой шторы Мираж считается высота изделия с горизонтально расположенными внутренними ламелями. При вертикально расположенных внутренних ламелях высота шторы уменьшится на 10 мм.

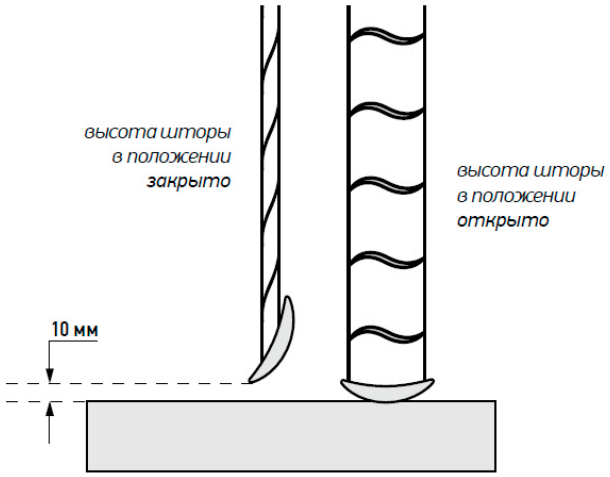

Рис.47

СНАРУЖИ ОКОННОГО ПРОЕМА

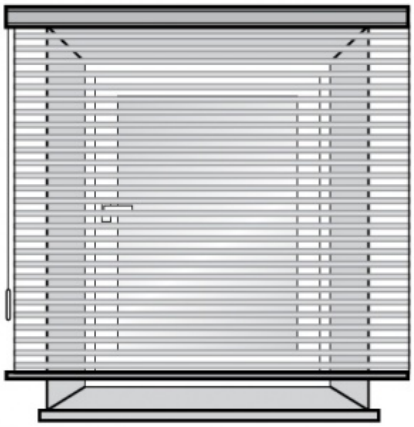

вид спереди

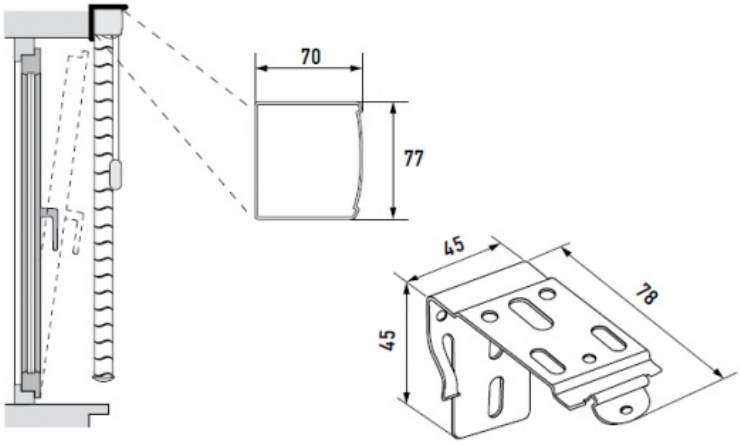

вид сбоку

Универсальный кронштейн

Рекомендации по замерам:
Ширина шторы = ширина проема + 15 см
Высота шторы = высота проема + 10 см

Внимание! Ширина ткани = ширина шторы – 2.2 см

ВНУТРИ ОКОННОГО ПРОЕМА

вид спереди

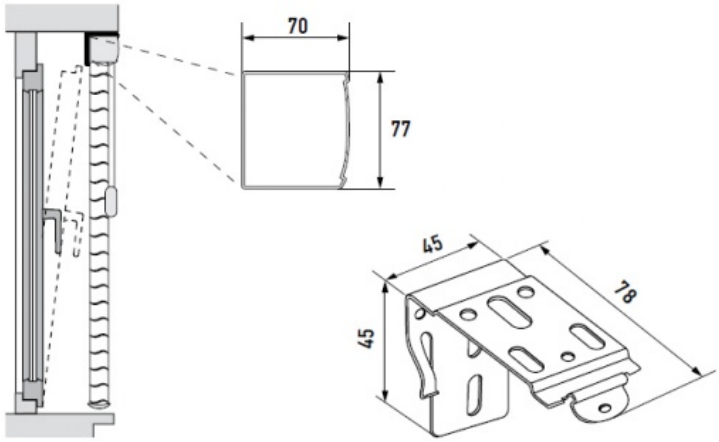

вид сбоку

Универсальный кронштейн

Рекомендации по замерам:
Ширина шторы = ширина проема -0.5 см
Высота шторы = высота проема - 1.0 см
Внимание! Ширина ткани = ширина шторы – 2.2 см